Comité Stratégique
BOIS ENERGIE
Auvergne-Rhône-Alpes

Lettre d'information bois énergie

Mars 2022 - N° 16

Bienvenue sur le dernier numéro de notre lettre d'information bois énergie. Cette lettre a pour objectif de transmettre le fait régional, l'actualité des réseaux et des entreprises du secteur du bois énergie, de la racine à la cendre, ainsi que les initiatives des partenaires du territoire. Elle n'est pas exhaustive et est basée sur la volonté de partage des acteurs, mais aussi la volonté de mettre en lumière des points intéressants pour la filière. Aussi, n'hésitez pas à nous faire vos remarques, nous envoyer vos articles pour contribuer, illustrer et partager.

Nous vous souhaitons une bonne lecture !

SOMMAIRE

ÉVÉNEMENTS 2
- Visite de l'installation bois énergie de la piscine du Centre Aqua Passion de Lavoûte-sur-Loire 2
- Colloque 2022 du CIBE : appel à contributions 2
- Salon MIX.E les 13 et 14 avril à Lyon 2

ÉCONOMIE 2
- Démonstration du projet AUTOLAB 36K : mesure instantanée de l'humidité du bois énergie dans les engins de production 2
- Évolution de la réglementation sur les combustibles solides destinés au chauffage 4

FINANCEMENTS 4
- Le Fonds chaleur 2022 et son lot de nouveautés 4

À TRAVERS BOIS …ÉNERGIE - BRÈVE REVUE DE PRESSE 5
- Le bois, une source d'énergie dont le potentiel s'accroît en Auvergne-Rhône-Alpes 5
- Actu-Environnement : interview de Serge Nocodie sur le CSBE 5

ACTUALITÉ CHAUFFERIES, RÉSEAUX DE CHALEUR, COGÉNÉRATION 5
- L'énergie bois au service des entreprises de l'hôtellerie/restauration 5

ACTUALITÉS DU CSBE 5
- Les prochaines réunions du CSBE 5
- Appel à manifestation d'intérêt Approvisionnement en bois : l'exemple des Monts du Lyonnais 6

ACTUALITÉS DES MEMBRES 6
- Seguin certifié Qualiopi 6

PUBLICATIONS 7
- Manifeste du CSBE pour la filière bois énergie 7
- Visite virtuelle d'un projet de réseau de chaleur bois citoyen à Varces 7
- Le livre blanc du chauffage au granulé de bois 7
- Publication de deux nouveaux documents de communication sur le bois énergie par Fibois AuRA 7

ÉVÉNEMENTS

Visite de l'installation bois énergie de la piscine du Centre Aqua Passion de Lavoûte-sur-Loire

Dans le cadre de l'action d'animation visant à encourager le développement du bois énergie sur son territoire, l'Agglomération du Puy-en-Velay et Fibois AuRA organisent, avec le soutien de la Région Auvergne-Rhône-Alpes, la visite de l'installation bois énergie, qui alimente en chaleur la piscine du Centre Aqua Passion de Lavoûte-sur-Loire dans le département de Haute-Loire, le **vendredi 18 mars 2022** à partir de 10h00.

L'objectif de cette visite est de faire connaître la solution de fourniture de chaleur bois « clé en main » aux collectivités et aux entreprises du territoire.

En savoir plus et s'inscrire

Colloque 2022 du CIBE : appel à contributions

Dans l'objectif de mettre en avant les innovations permettant de renforcer l'efficacité de la filière bois énergie, le CIBE lance un appel à contributions à l'ensemble de ses adhérents pour des interventions et/ou expositions. La date de **clôture** est le **vendredi 8 avril 2022**.

Découvrir les modalités

Salon MIX.E les 13 et 14 avril à Lyon

Le nouveau salon MIX.E Innover et construire l'Europe du mix énergétique neutre en carbone se tiendra les **mercredi 13 et jeudi 14 avril** à Lyon.

À noter : une conférence sur la décarbonation de l'industrie aura lieu le 13 avril.

En savoir plus et s'inscrire

ÉCONOMIE

Démonstration du projet AUTOLAB 36K : mesure instantanée de l'humidité du bois énergie dans les engins de production

Le 8 février dernier a eu lieu, à Saint-Ondras en Isère, la présentation des résultats du projet AUTOLAB aux exploitants de chaufferies bois, afin de les convaincre de s'associer au projet.

Ce projet innovation a été porté par la société ABSRA SAS et accompagné d'un consortium d'acteurs de la filière, dont Fibois 07-26, CBQ+ et la société Edit Cefem.

Le capteur AUTOLAB utilise la technologie infrarouge et permet de mesurer, en instantané, l'humidité du bois dans une déchiqueteuse. La mesure de l'humidité moyenne du lot livré en chaufferie est alors estimée avec

une marge d'erreur de 2 points seulement, contre 10 avec les mesures actuelles d'échantillons à l'étuve. En effet, ce nouveau capteur réalise une mesure d'humidité toutes les 30 millisecondes durant toute la durée de transformation du bois en plaquette.

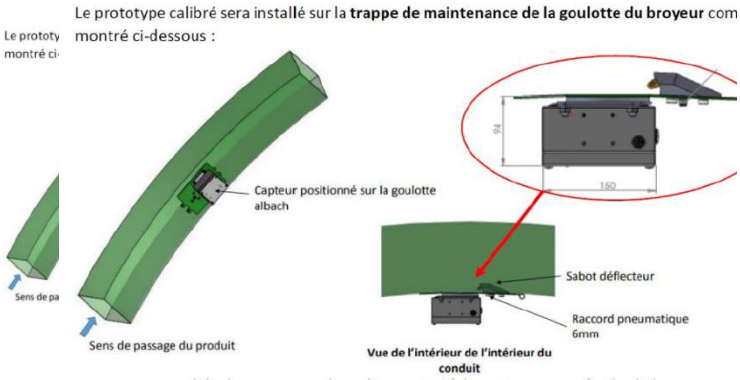

Schéma du fonctionnement du capteur AUTOLAB tiré du rapport final d'étude du projet © CBQ+

Un nouveau projet NIR BIOMASS, porté par CBQ+ avec le soutien des acteurs de la filière bois énergie, permettra de développer cet outil à grande échelle et d'améliorer le réglage des chaufferies industrielles et la contractualisation.

Il a été pré-retenu par l'ADEME, dans le cadre de l'appel à projets GRAINE « Gérer, produire et valoriser les biomasses : une bio économie au service de la transition écologique et énergétique », ce qui devrait permettre de finaliser l'outil.

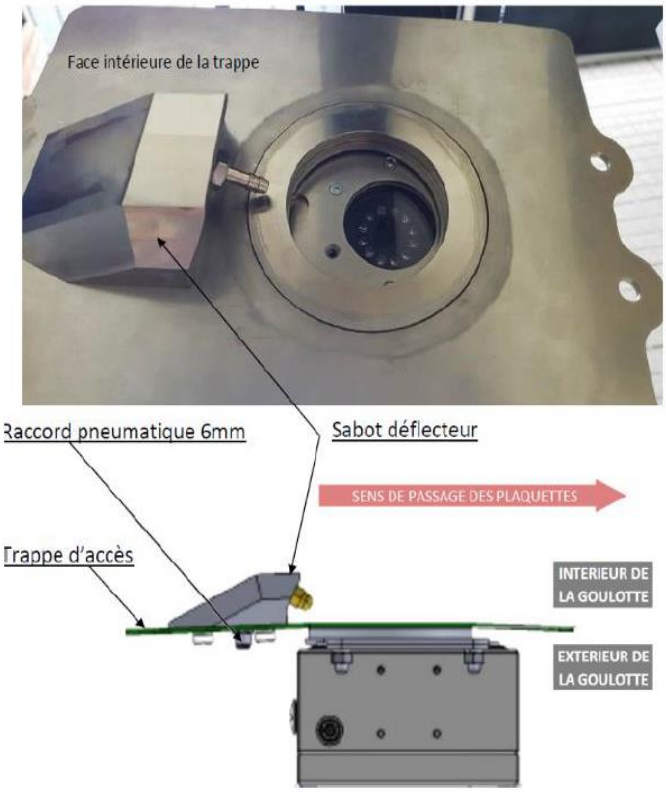

Détail du capteur d'humidité intégré © CBQ+

Évolution de la réglementation sur les combustibles solides destinés au chauffage

Dans le cadre du plan d'action chauffage bois, publié par le ministère de la Transition écologique en juillet 2021, le gouvernement prévoit de travailler sur l'amélioration des combustibles mis sur le marché et sur la bonne information des particuliers, afin de limiter l'impact de la combustion de bois pour le chauffage sur la qualité de l'air.

© AURA-EE

Actuellement, un arrêté et un décret relatifs aux critères techniques, auxquels devront répondre les combustibles solides mis sur le marché, sont à l'étude.

Ces textes définissent, pour la première fois, un seuil officiel d'humidité en dessous duquel le bois sera considéré comme sec et prêt à l'usage. Ils imposeront un affichage systématique de l'humidité moyenne des lots de bois vendu.

FINANCEMENTS

Le Fonds chaleur 2022 et son lot de nouveautés

Le nouveau cru est arrivé et contient des aides pour le développement de l'offre de combustibles bois pour la valorisation en chaufferies. Il vise également à favoriser la mise en place de solutions de séchage pour le bois bûche.

En savoir plus

À TRAVERS BOIS …ÉNERGIE - BRÈVE REVUE DE PRESSE

Le bois, une source d'énergie dont le potentiel s'accroît en Auvergne-Rhône-Alpes

BioÉnergie international a publié un article sur le manifeste du CSBE[1].

Lire l'article

Actu-Environnement : interview de Serge Nocodie sur le CSBE

Serge Nocodie explique, pour Actu-Environnement, le rôle essentiel de la filière bois énergie en Auvergne-Rhône-Alpes, soutenue dans le manifeste du CSBE par l'ensemble des acteurs régionaux.

Découvrir l'interview

ACTUALITÉ CHAUFFERIES, RÉSEAUX DE CHALEUR, COGÉNÉRATION

L'énergie bois au service des entreprises de l'hôtellerie/restauration

Fibois AuRA a organisé, en partenariat avec la CCI de Haute-Loire, la visite de l'installation bois énergie du complexe touristique du Village de la Tour à la Chaise-Dieu, fonctionnant au bois déchiqueté. Elle assure la production de chaleur pour l'ensemble des trois îlots d'hébergement qui composent le site. Après être revenu sur les avantages et le fonctionnement d'une installation bois énergie, mais également sur les clés pour réussir son projet et l'accompagnement disponible, les participants ont pu échanger avec le propriétaire et le responsable technique de l'installation. Ils ont expliqué pourquoi ils ont fait le choix du bois énergie et présenté les nombreux points de satisfaction. Pour preuve, le propriétaire souhaite de nouveau miser sur cette énergie pour l'un de ces restaurants.

ACTUALITÉS DU CSBE

Les prochaines réunions du CSBE

- Groupe de travail Communication : 7 avril à 14h à AURA-EE
  Demander des informations
- Webinaire Bonnes pratiques de valorisation des cendres : 31 mai à 10h
  Demander des informations
- Plénière du CSBE : 5 juillet à l'ISARA

[1] Voir page 7 pour en savoir plus sur le manifeste du CSBE

Appel à manifestation d'intérêt Approvisionnement en bois : l'exemple des Monts du Lyonnais

Depuis 2020, le CSBE accompagne, dans le cadre de l'appel à manifestation Se réapproprier l'approvisionnement de ma chaufferie bois, sept collectivités d'Auvergne-Rhône-Alpes, pour les aider à mieux intégrer, dans leur démarche de développement des chaufferies bois, une action de structuration de la filière bois énergie locale, en s'appuyant sur un diagnostic de l'état actuel de la filière locale.

C'est le cas de la communauté de communes des Monts du Lyonnais, qui a organisé, en octobre 2021, un atelier de concertation avec les acteurs locaux, pour établir une feuille de route permettant de favoriser la production et la consommation de bois énergie local.

Le PCAET des Monts du Lyonnais établit une production supplémentaire d'énergie, à partir de biomasse solide de 1,2 GWh en 2025, correspondant à une puissance installée supplémentaire de 350 kW environ, dans le secteur des chaufferies collectives, et 7 GWh chez les particuliers, à la même échéance. Cette augmentation des chaufferies collectives correspond à une demande supplémentaire de 1250 T par an de plaquette, essentiellement forestière, au regard des tailles des chaufferies prévues et de la production locale. Il apparaît que cette production pourrait être facilement réalisée sur le territoire, à condition de permettre de mieux mobiliser le bois énergie en forêt, rendu compliqué par le foncier privé et morcelé.

Quelques pistes d'action ont été discutées par les acteurs :

- Favoriser les contrats d'approvisionnement, au kWh, sur de plus longues durées.
- Travailler sur la communication auprès des propriétaires forestiers en partant de la base (enjeux de la forêt, moyens de gestion, contacts...) pour les sensibiliser à la gestion et à l'exploitation forestière.
- Développer les dessertes et faciliter l'accès au foncier non exploité par une bourse foncière territoriale.
- Réfléchir à la mise en œuvre d'une plate-forme intercommunale et à la façon dont celle-ci pourrait être mise à disposition des professionnels du territoire.

ACTUALITÉS DES MEMBRES

Seguin certifié Qualiopi

En ce début d'année 2022, Seguin est fier d'annoncer que son centre de formation, situé à Randan dans le Puy-de-Dôme, est maintenant certifié Qualiopi. En effet, depuis plus de 40 ans, Seguin travaille à mettre en avant son savoir-faire français et le transmettre à ses clients. C'est pourquoi le groupe a décidé de créer un centre de formation pour apporter à ses revendeurs/installateurs un savoir-faire sur le principe du « bon produit au bon endroit ».

Les formations portent sur l'ensemble du processus, de la vente à l'installation, du diagnostic à la visite technique ou de la pose. C'est une véritable fierté pour le groupe et cette certification atteste de la qualité du processus mis en œuvre. Le Groupe Seguin, fabricant d'appareils de chauffage au bois et aux granulés, est parmi les leaders du marché. Avec ses 200 salariés répartis sur trois sites en France, Seguin s'impose, aujourd'hui, comme un acteur incontournable avec une forte notoriété auprès des professionnels et des consommateurs.

SEGUIN GROUPE

Qualiopi processus certifié RÉPUBLIQUE FRANÇAISE — Organisme certifié QUALIOPI

apave Certification — N° 699 745

Agrée NDA n° 84630544063 - Cet enregistrement ne vaut pas agrément de l'Etat

PUBLICATIONS

Manifeste du CSBE pour la filière bois énergie

À l'occasion de la plénière du 16 décembre dernier, le CSBE a publié un manifeste pour la filière bois énergie, alors que les aides de la Région Auvergne-Rhône-Alpes sur les chaufferies bois et les réseaux de chaleur ont été suspendues.

Lire le manifeste

Visite virtuelle d'un projet de réseau de chaleur bois citoyen à Varces

Dans le cadre du projet SHREC (SHifting towards Renewable Energy for Transition to Low Carbon Energy), AURA-EE a réalisé une visite virtuelle du réseau de chaleur citoyen de Varces, en Isère, qui alimente les bâtiments communaux, mis en œuvre par Forestener et financé par les citoyens.

En savoir plus

Le livre blanc du chauffage au granulé de bois

Propellet, l'association nationale du chauffage au granulé de bois, publie un livre blanc destiné aux élus et aux collectivités. À travers ce nouveau document, Propellet souhaite contrer les idées reçues sur le chauffage au granulé de bois et revenir sur les mérites de cette solution, tant pour ses performances que pour ses atouts écologiques.

En savoir plus et télécharger le livre blanc

© Fibois AuRA

Publication de deux nouveaux documents de communication sur le bois énergie par Fibois AuRA

Fibois AuRA a récemment publié deux documents de communication sur le thème du bois énergie :

- une brochure visant à sensibiliser sur les bonnes pratiques à adopter lorsque l'on brûle du bois pour se chauffer, afin de limiter la pollution de l'air aux particules fines.

Lire la brochure

- un mémo, à destination des porteurs de projets de chaufferies bois, attirant l'attention sur les points de vigilance pouvant avoir un impact direct sur la qualité de la livraison et l'adaptation du combustible aux besoins de la chaufferie.

Lire le mémo

N'hésitez pas à contacter les chargés de missions bois énergie de Fibois AuRA, si vous souhaitez obtenir des exemplaires papier de ces documents.

CONTACTS RÉDACTION

Nicolas Picou - AURA-EE
nicolas.picou@auvergnerhonealpes-ee.fr

Esther Mousny - Fibois AuRA
e.mousny@fibois-aura.org

Pour être destinataire de la lettre, merci de vous inscrire auprès de **nicolas.picou@auvergnerhonealpes-ee.fr**

Une production :

Avec le soutien de :